LEONA-M200K MPPT控制器
技术规格书

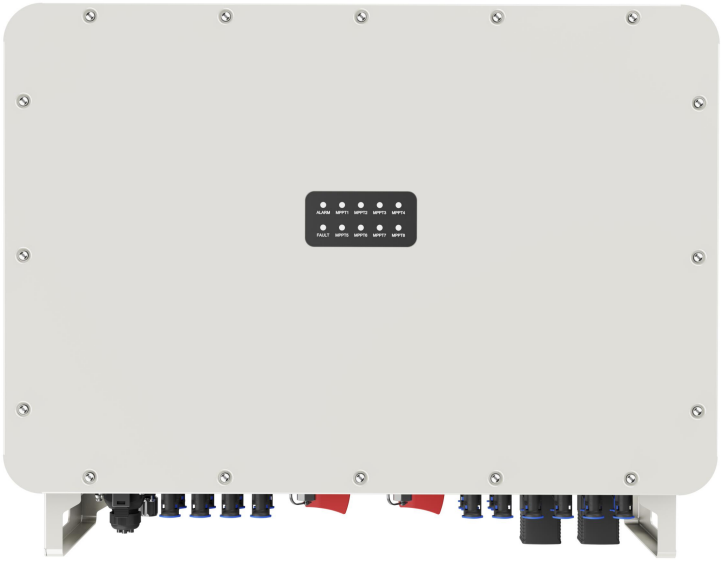

版本：V1.5

发布日期：2026年10月15日

目录

1. 产品介绍 1
1.1. 主拓扑 1
2. 产品型号及外观尺寸 2
2.1. 产品型号 2
2.2. 命名规则 2
2.3. 产品外观 3
2.4. 产品尺寸 3
3. 规格参数 5
4. 产品端口及线缆 8
4.1. 产品端口定义 8

1. 产品介绍

针对中小型储能微电网直流耦合方案开发的一款高效、高可靠、高防护的升降压型壁挂式光伏MPPT控制器，电压输入范围宽/输出电压范围宽 (电池电压不受光伏配置影响)、具备多重保护、支持多台并联运行， 适用于微电网直流耦合场景应用。

1.1. 主拓扑

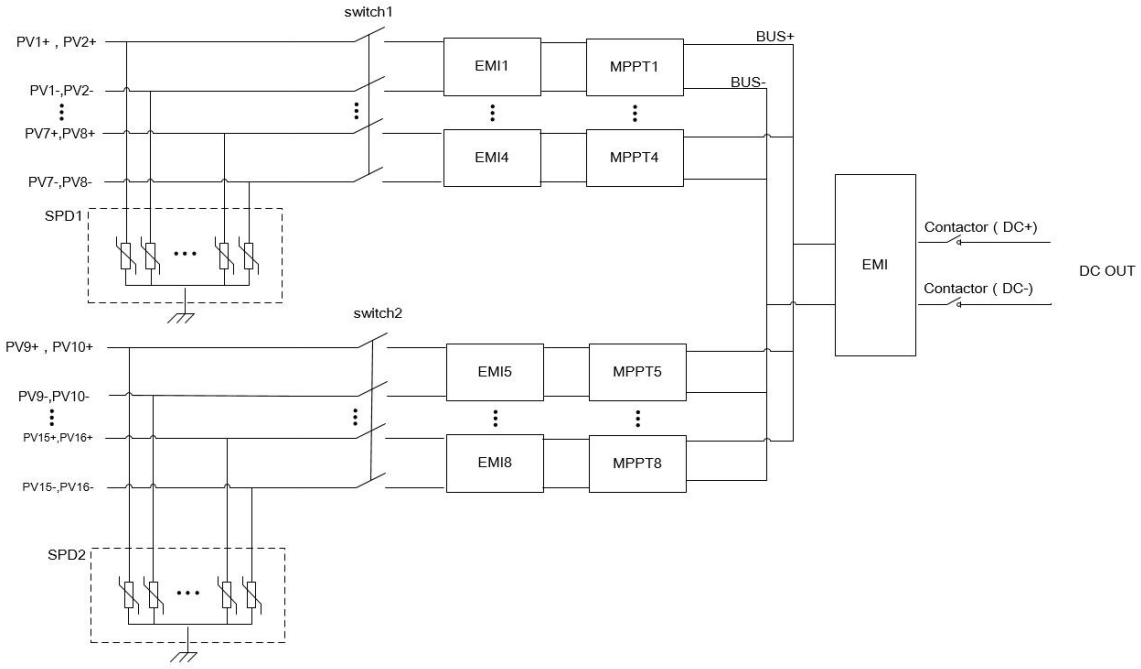

图 1-1

2. 产品型号及外观尺寸

2.1. 产品型号



2.2. 命名规则

本文档适用于LEONA系列产品的型号说明

序号	含义	定义
1	产品系列名称	LEONA 系列
2	机型标识	IP65 壁挂升降压型 MPPT 控制器
3	功率	200KW

2.3. 产品外观

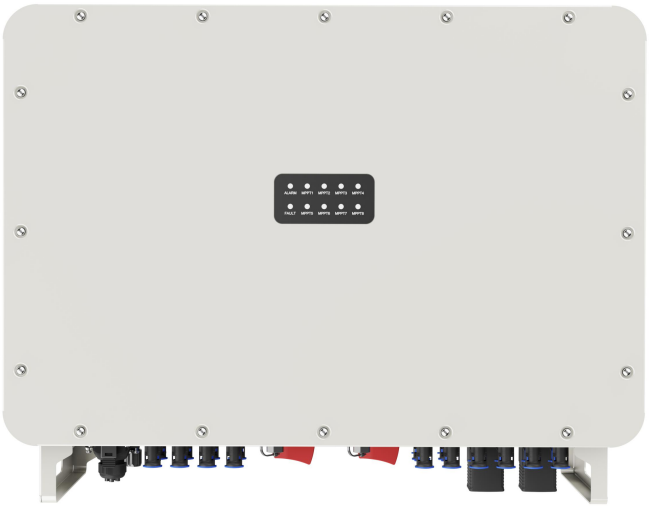

图 2-1

2.4. 产品尺寸

（单位：mm）：

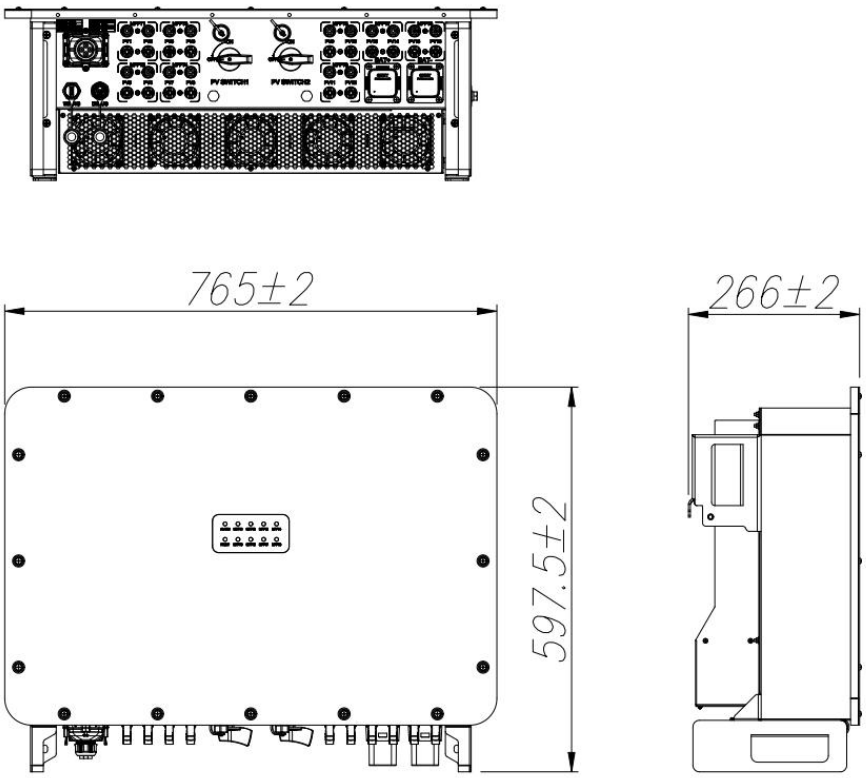

图 2-2 产品尺寸

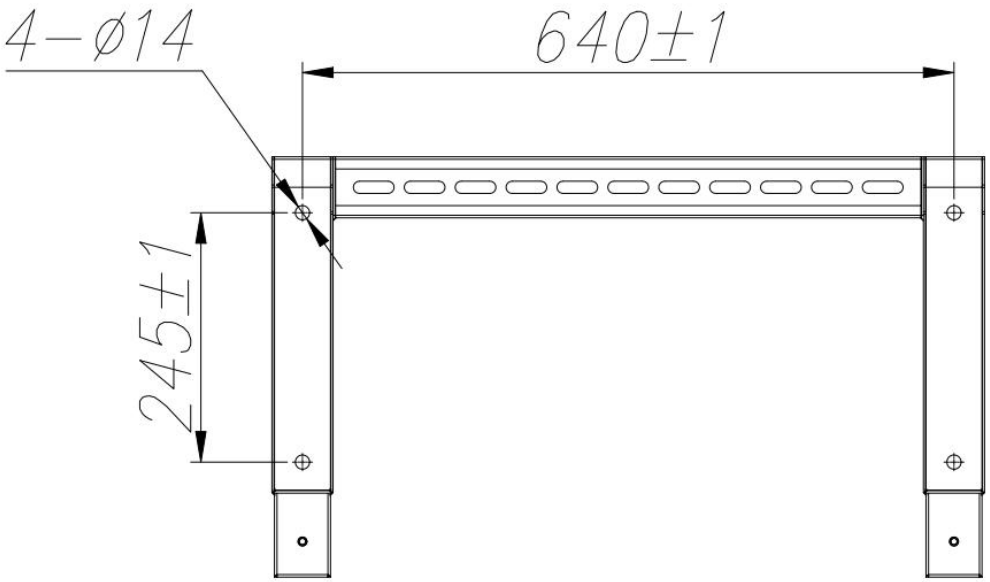

图 2-2 壁挂件尺寸

3. 规格参数

1) 参数

参数	LEONA-M200K
PV参数	
额定功率	200kW
PV开路电压范围	200V-1100V
MPPT电压范围	200V-950V
额定电压	700V
启动电压	250V
PV输入路数	16
最大PV支路电流	18A*16
MPPT数量	8
MPPT电流	36A*8
MPPT短路电流	39.6A*8
高压侧参数	
电压范围	0V-950V
额定电压	700V
最大电流	288A
系统参数	
通讯口	EMS：RS485 电池：CAN或RS485
DIDO	DI：2路，DO：2路
最大效率	99.26%
安装方式	壁挂式
防腐等级	C5-M
损耗	待机<15W，空载<100W
重量	57KG
尺寸	W *L* H：765*597*266mm
防护	IP65
温度范围	-30~60℃（大于45℃降额）
湿度范围	5%~95%
冷却方式	智能强制风冷
海拔	4000m(>2000m降额)
保护	过温保护、过流保护、过压保护、对地短路保护
认证	IEC62477，IEC62109，EMC
Soft-start circuitry	Yes

2) 功率降额曲线

LEONA-M200K功率降额曲线(PV电压)：

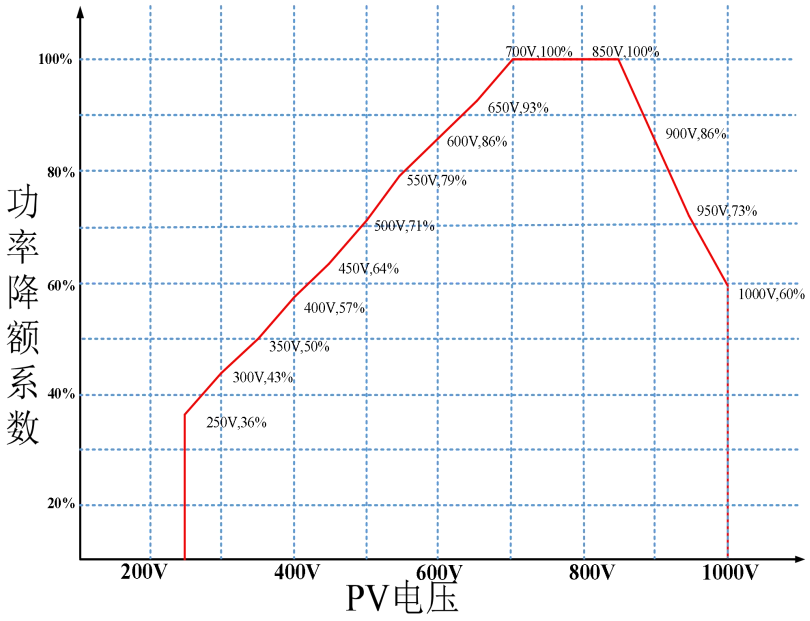

图 3-1

LEONA-M200K功率降额曲线(DC侧电压)：

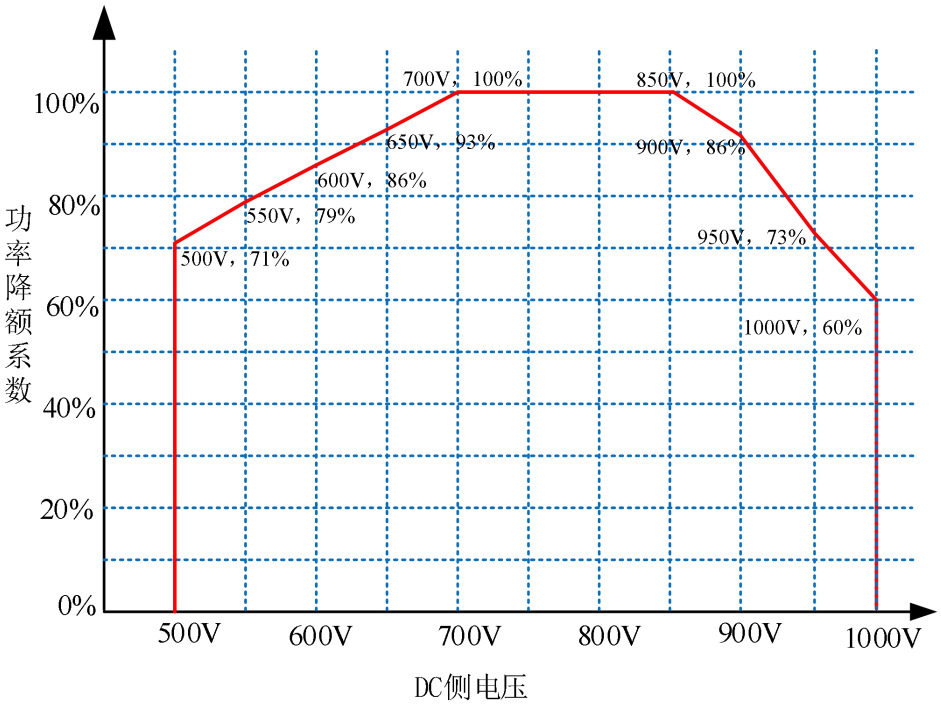

图 3-2

3) 温度降额曲线

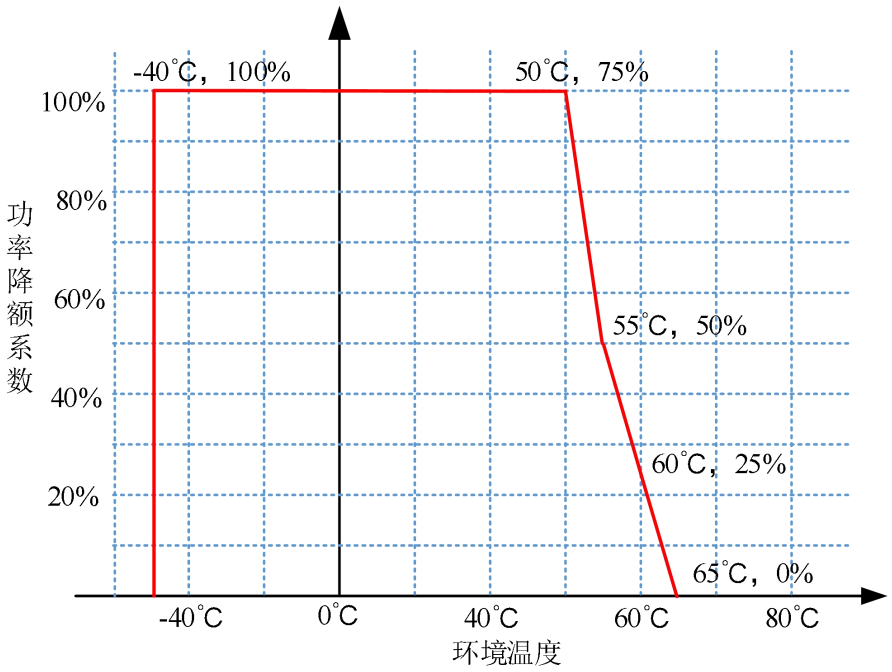
-40℃，100%
50℃，75%
55℃，50%
60℃，25%
65℃，0%
100%
80%
60%
40%
20%
功率降额系数
-40℃
0℃
40℃
60℃
80℃
环境温度

图 3-3

4. 产品端口及线缆

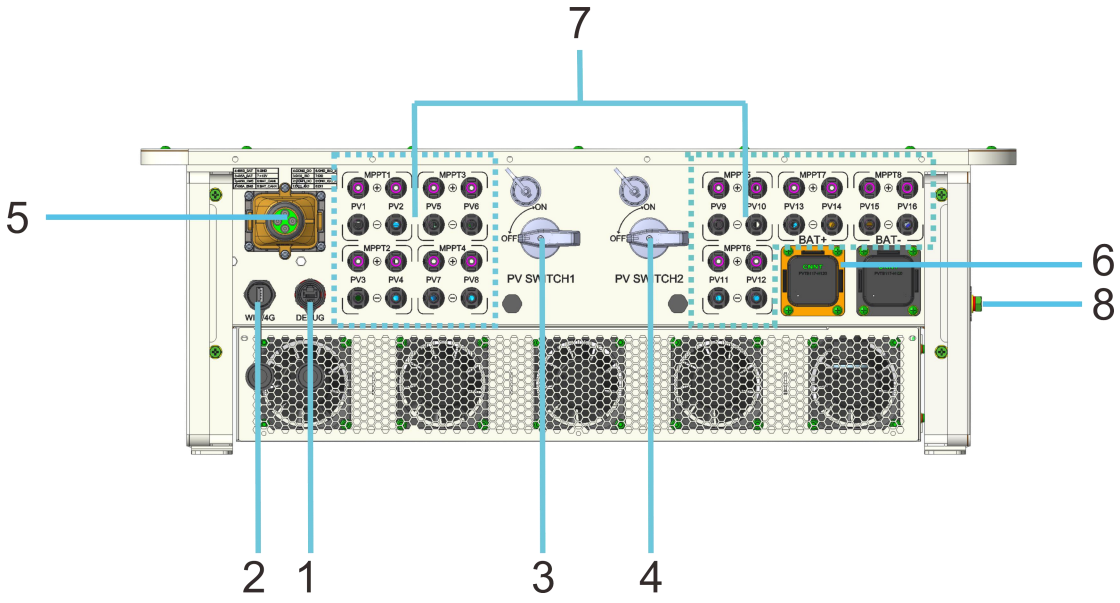

图 4-1

4.1. 产品端口定义

端口编号	功能	定义		推荐线缆
1	RJ45防水接口Debug	PIN1:M_CANL PIN2:M_CANH PIN3:GND PIN4:TEST_SCI_TX PIN5:TEST_SCI_RX PIN6:空		推荐专用通讯网线，类型CAT6(六类网线） RJ45插头（防水）推荐型号：CS-RJ45-R05
2	WIFI4G	预留		预留
3	PV 旋转开关1（PV SWITCH1)	控制直流输入端子PV1~PV8		/
4	PV 旋转开关2（PV SWITCH2)	控制直流输入端子PV9~PV16		/
5	通讯端口定义	J2	PIN1:485A_EMS PIN2:485B_EMS PIN3:空 PIN4:空 PIN5:空 PIN6:空 PIN7:空 PIN8:空	J2:推荐专用通讯网线，类型CAT6(六类网线） J3、J4:推荐美规线22#
		J3	PIN1:485A_EMS	

			PIN2:485B_EMS PIN3:485A_BAT PIN4:485B_BAT PIN5:BAT_CANH PIN6:BATCANL PIN7:+12VA PIN8:GND	
		J4	PIN1:DO1_ISO PIN2:COM1_DO PIN3:DO2ISO PIN4:COM2_DO PIN5:D11 PIN6:GND ISO 2 PIN7:DI2 PIN8:GND _ISO_2	
		SW2	通讯匹配电阻	
		SW3	地址拨码	
		SW4		
6	BAT 侧电缆接口(BAT+\BAT-)	DC		1）SC95-12端子，推荐外接线缆95mm² 2）RNB100-12端子，推荐外接线缆120mm² （以上两种端子，出厂会配置）
7	直流输入端子PV1~PV16	PV输入端子		推荐外接线缆5mm²
8	机壳接地	接地		OT端子(RNB22-6S)，推荐10mm²线缆
备注：本选型表中推荐线缆仅供参考，可根据实际情况调整				